SRC系列　双组转换型　1A

c US
E167996

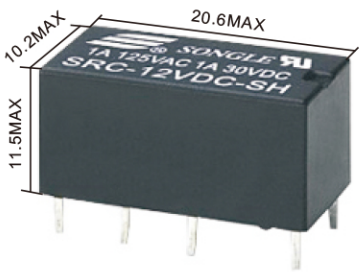

RoHS Compliant

特性

- 体积小PCB焊接
- 1A双组独立负载
- 环境温度可满足-25℃/+55℃

订购信息

SRC-12VDC-S L

- H0.2W/L0.36W　线圈功率
- S密封/F防尘　密封形式
- 5V / 6V / 9V / 12V 18V / 24V　额定电压
- 产品型号

触点负载

Contact a rrangment	A/C
Contact resistance	50mΩ (1A 6VDC)
Contact material	银合金:AgCdO、AgSnO2、AgNi
Contact rating	1A/125VAC
Max switching voltage	125VAC
Max switching current	1A
Max switching power	125VA
Electrical endurance (frequency: 1800 ops/h)	$1x10^5$次 / $1x10^4$次
Mechanical endurance (frequency: 18000 ops/h)	$1x10^7$次

特性参数

绝缘等级		A/B
绝缘电阻		50MΩ (500VDC)
介质耐压 (漏电流1mA)	线圈与触点间	500VAC 1分钟
	断开触点间	500VAC 1分钟
吸合时间(额定电压下)		≤10ms
释放时间(额定电压下)		≤10ms
湿度		85% RH（20℃）
环境温度		-25℃~+55℃
抗冲击	稳定性	98m/s²
	强　度	980m/s²
抗振动(双振幅)		10Hz~55Hz 1.5mm
重量		约9g
封装形式		密封型

备注：1）以上数据均为初始值

线圈规格表　常温(20℃)

功耗 W	电压 VDC	电流 mA	电阻 Ω±10%	吸合电压	释放电压	过载电压
0.20W (H)	03	66	45	75%Max	10%Min	110%
	05	41	120			
	06	33	180			
	09	22.5	400			
	12	17	700			
	24	8.5	2800			
0.36W (L)	03	120	25	75%Max	10%Min	110%
	05	71	70			
	06	60	100			
	09	40	220			
	12	30	400			
	24	15	1600			

本产品规格书仅供客户使用时参考，若有更改，恕不另行通知。解释权归本公司所有。

松乐继电器 SONGLE RELAY
网址：www.songle.com　www.songlerelay.com
地址：浙江省余姚市浙江远东工业城A区CW7　邮编：315400

SRC系列　双组转换型　1A

安全认证（相关认证以第三方认证证书为准）

c US E167996
1A　125VAC

外形尺寸，线路图及安装孔图　单位:毫米(mm)

外形安装尺寸图

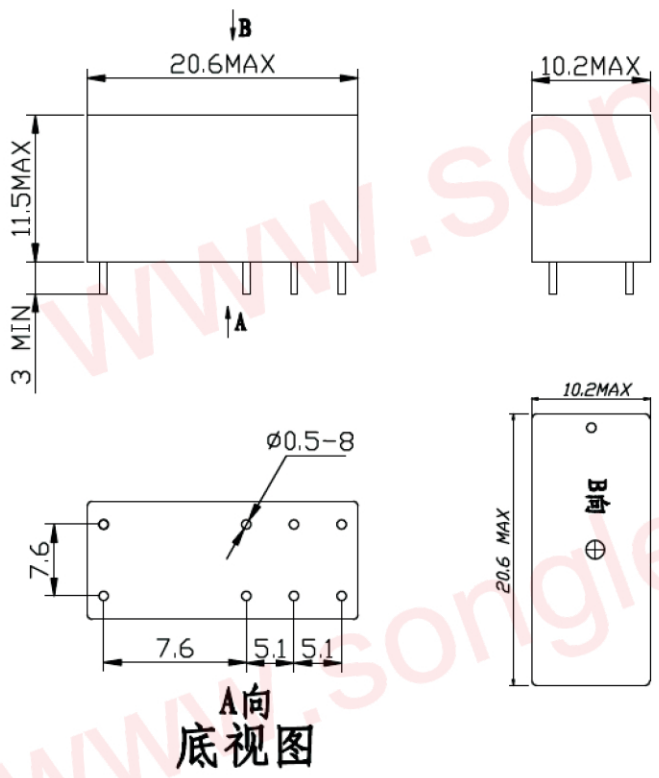

未注公差±0.1

PCB板示意图
（底视图）

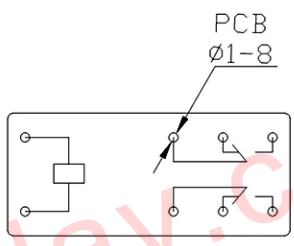

2转换
2C 型

本产品规格书仅供客户使用时参考，若有更改，恕不另行通知。解释权归本公司所有。

松乐继电器 SONGLE RELAY
网址：www.songle.com　www.songlerelay.com
地址：浙江省余姚市浙江远东工业城A区CW7　邮编：315400

www.songle.com
www.songlerelay.com